QUESTION / VRAAG 1

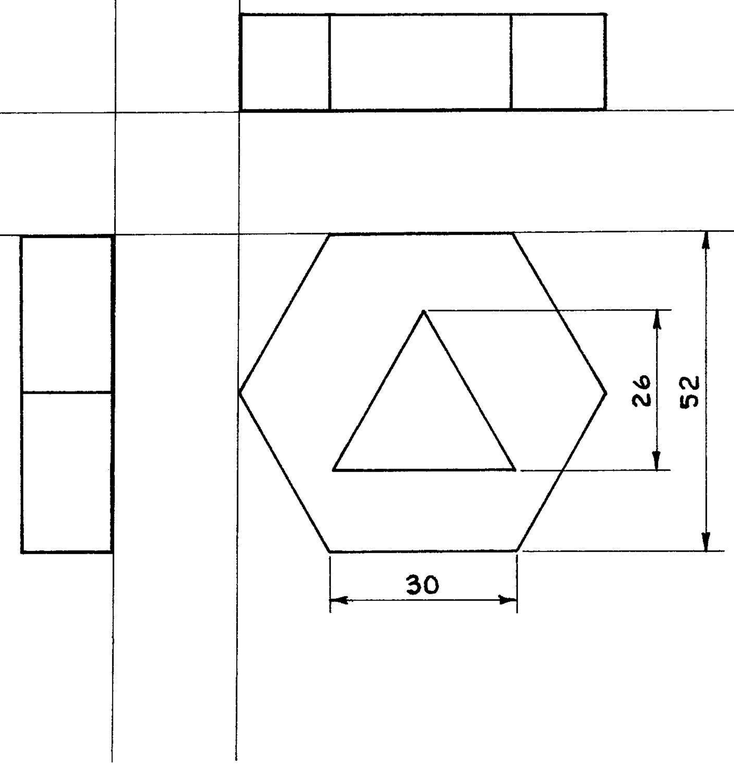

SYMBOL / SIMBOOL

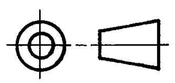

Accuracy / Akkuraatheid		
• Front view / Vooraansig	10	
• Top view / Bo-aansig	6	
• Left view / Linkeraansig	4	
Measurements / Afmetings	**6**	
Symbol / Simbool	**2**	
TOTAL / TOTAAL	28	
÷ 2	**14**	

Possible Answers
Feb / Mar 2006

QUESTION / VRAAG 2

1

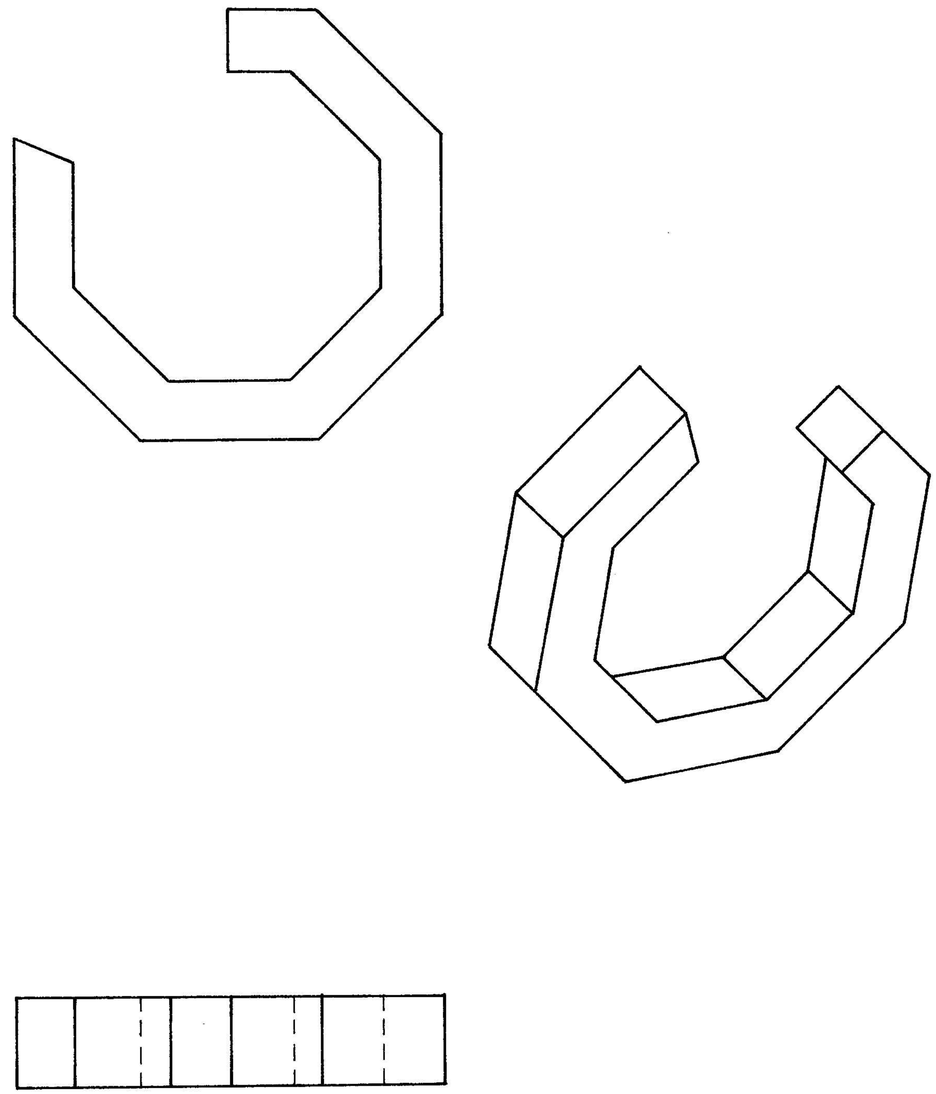

FIG. 2

(16)

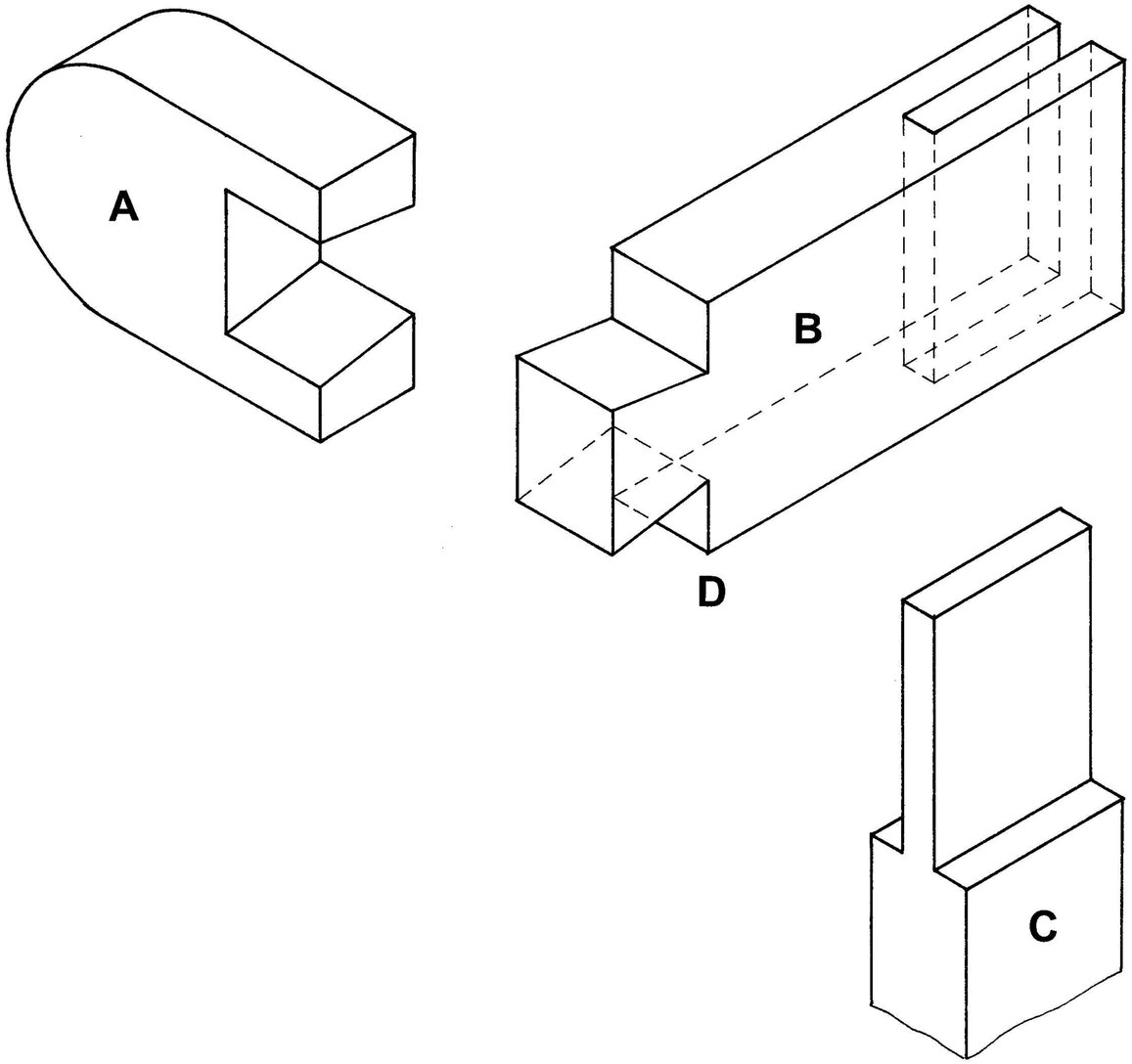

PERCEPTION / INSIG

• Placing / Plasing	4	

GENERAL / ALGEMEEN

• Lines / Lyne	8	
• Hidden detail of b / Versteekte besonderhede van B	14	

ACCURACY / AKKURAATHEID

• Part A / Deel A	27	
• Part B / Deel B	28	
• Part C / Deel C	24	
TOTAL / TOTAAL:	105	
÷ 3	**35**	

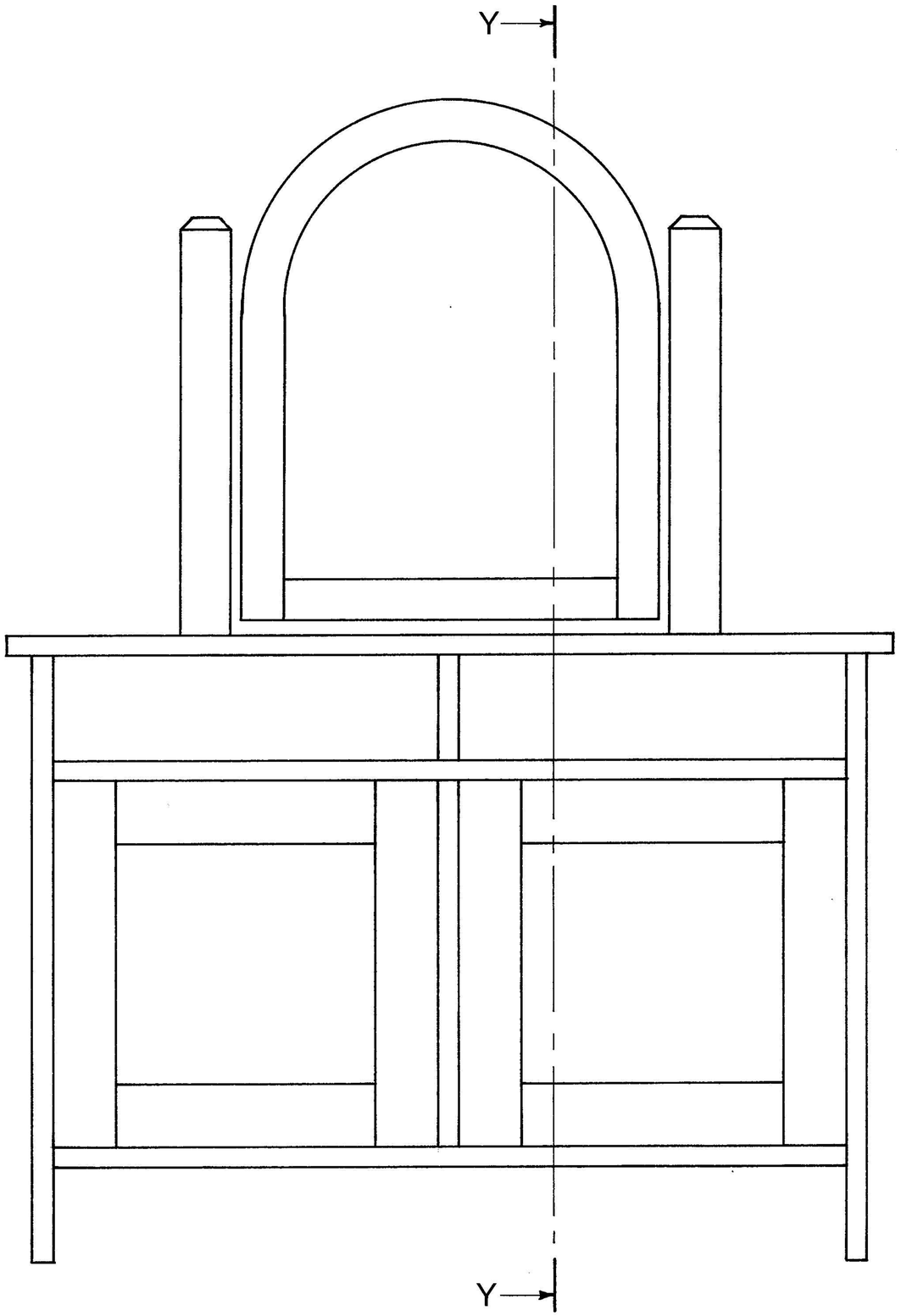

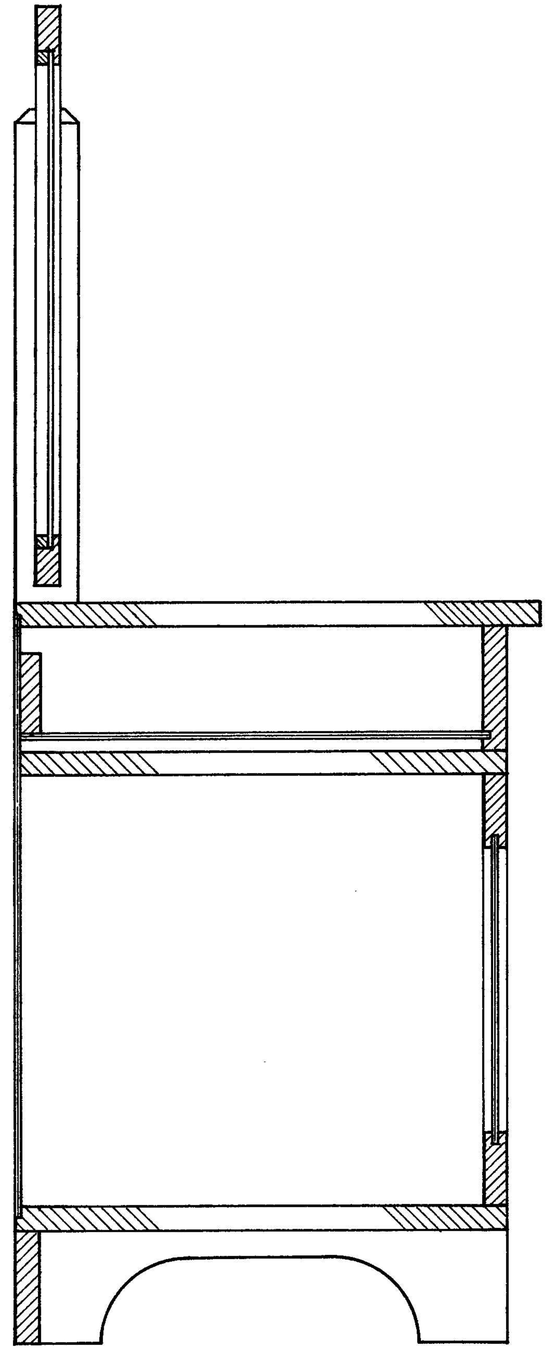

PERCEPTION / INSIG

• Views drawn / Aansigte geteken	4	

GENERAL / ALGEMEEN

• Lines / Lyne	2	
• Hatching / Arsering	30	

ACCURACY / AKKURAATHEID

• Front view / Vooraansig	52	
• Sectional left view / Deursnee linkeraansig	52	
TOTAL / TOTAAL:	140	
÷ 4	**35**	

Possible Answers
Feb / Mar 2006

CABINET / KABINET

QUESTION 4
VRAAG 4